Physikaufgabe der Woche Nr. 5

In einem Stromkreis werden sechs Kondensatoren von je 2 µF eingebaut (siehe Abbildung).

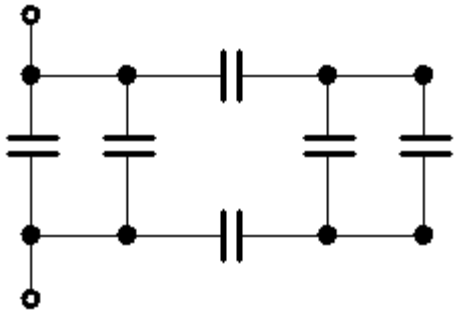

Welche Kapazität muss ein Kondensator besitzen, der alle Kondensatoren ersetzen soll?